POJEMNIK NA ODPADY
JC 606 H-453/345
JC 607 H-453/345
JC 609 H-453/345

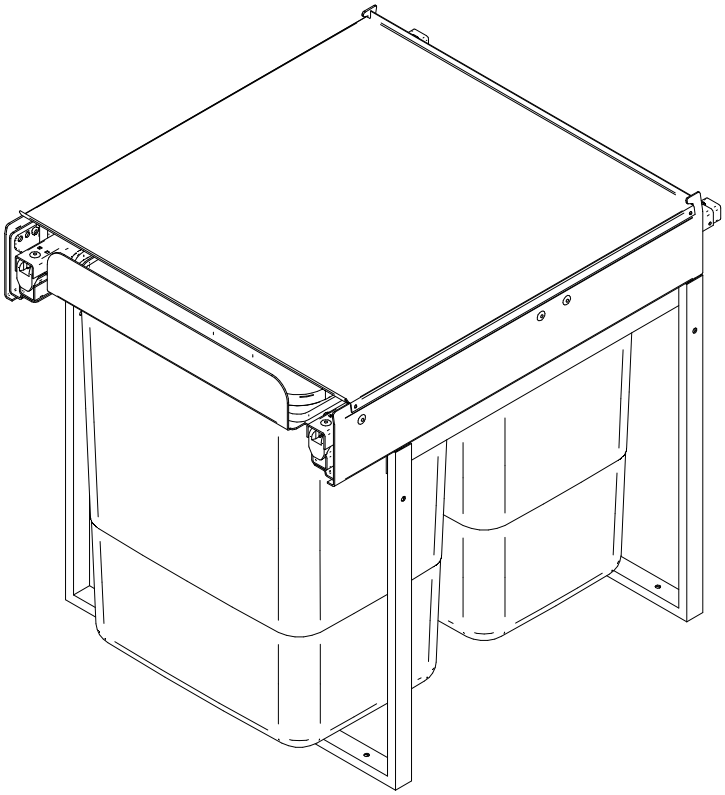

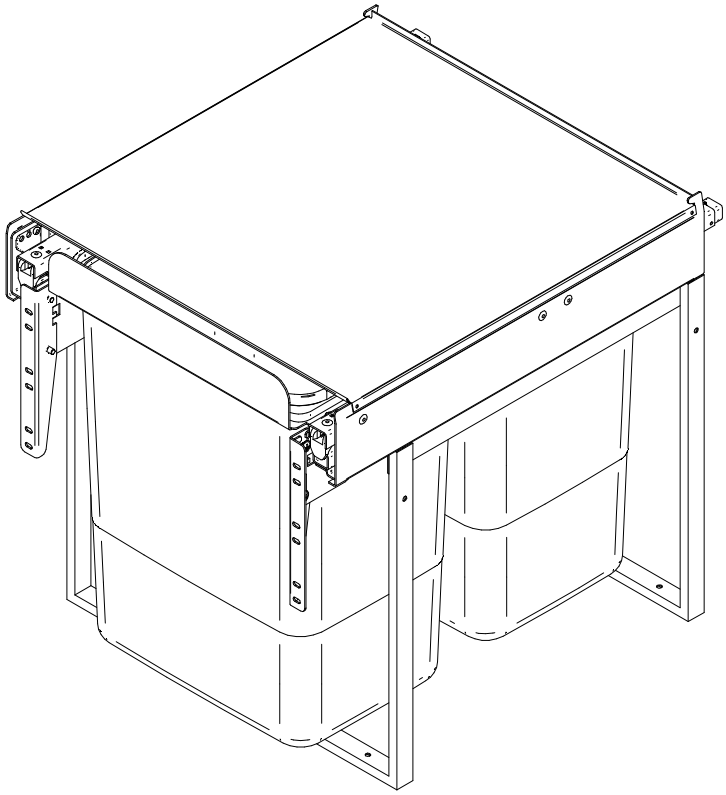

Rejs Spółka z o. o.
PL 87-500 Rypin
ul. Mławska 61
tel: +48 54 280 56 51
fax: +48 54 280 61 92
www.rejs.eu

TÜVRheinland
CERTYFIKOWANO
System zarządzania
ISO 9001:2015
www.tuv.com
ID 9105071190

REJS
wyposażenie mebli

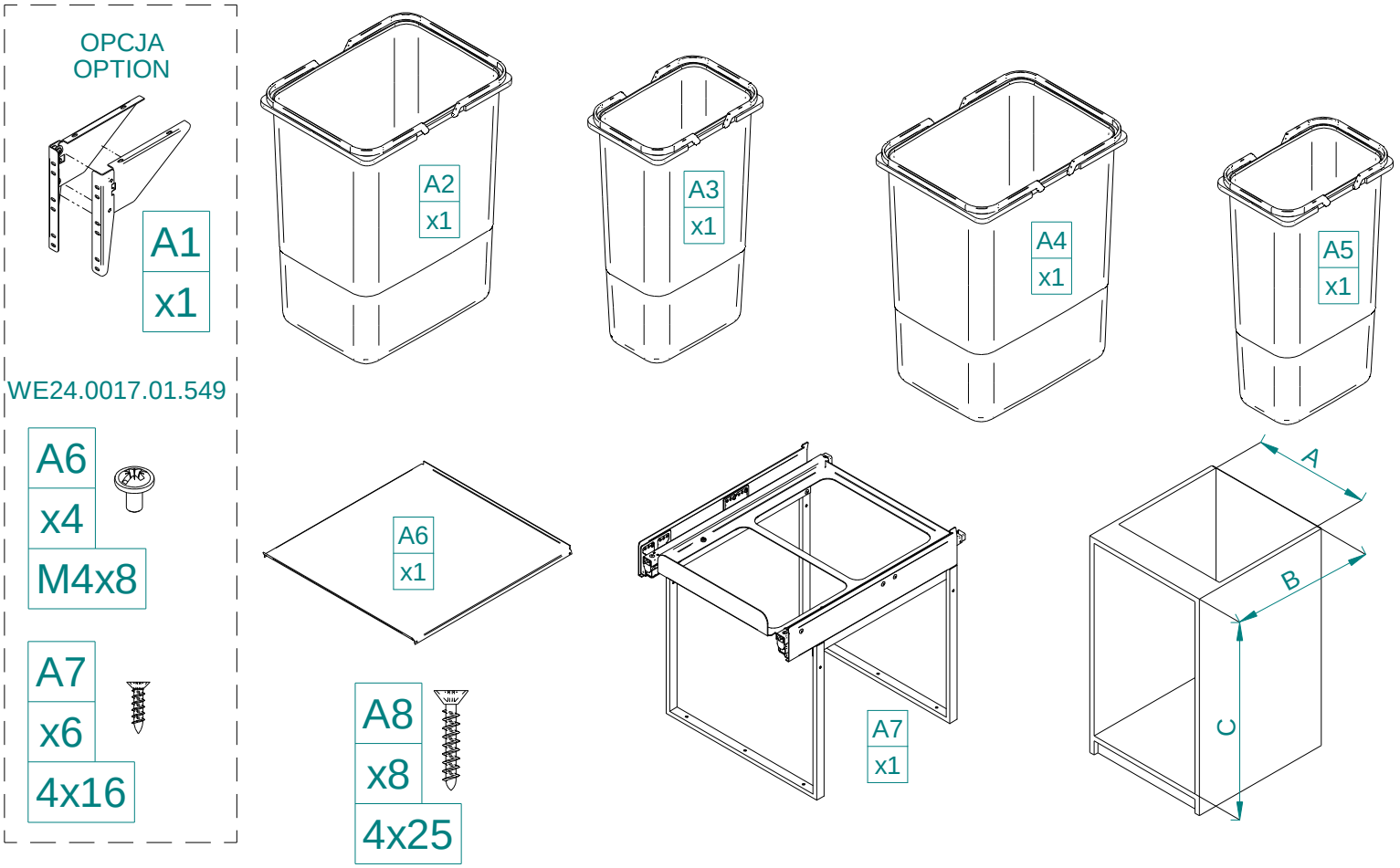

JC606 wysoki 45	1 x	2 x	*	*
JC607 wysoki 45	2 x	*	*	*
JC607 niski 45	*	*	2 x	*
JC609 wysoki 60	2 x	2 x	*	*

Lp.	45	45	60	60
A	414	414	564	564
B	505	505	505	505
C	455	345	455	345

1

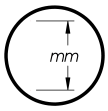

Lp.	45	60
A	160	224

∅3

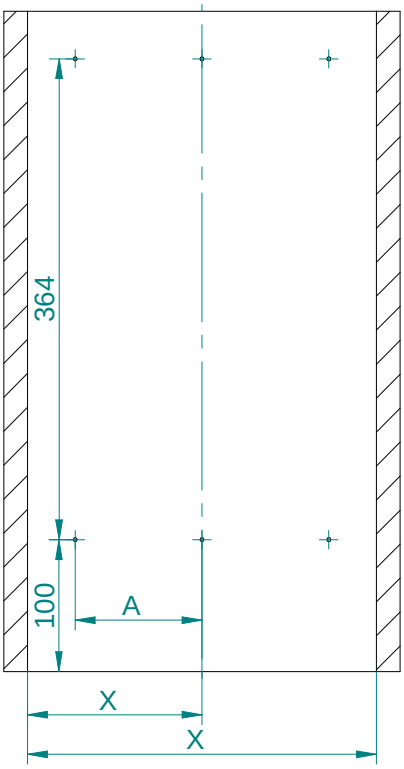

2

A7
x1

A8
x8
4x25

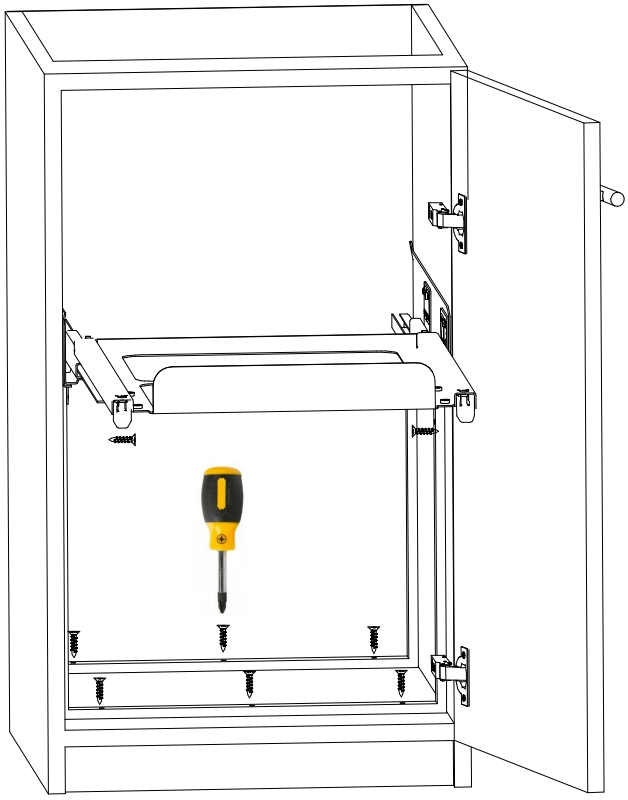

3

A6
x1

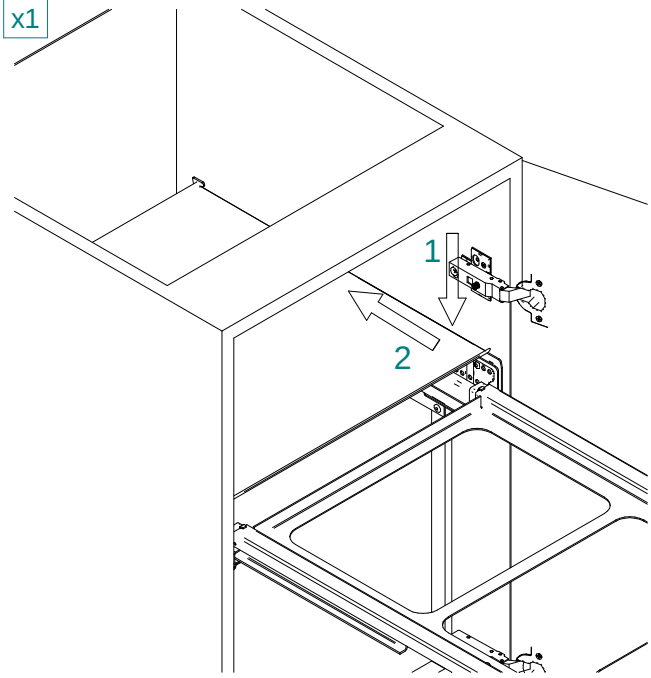

4

A2
x2

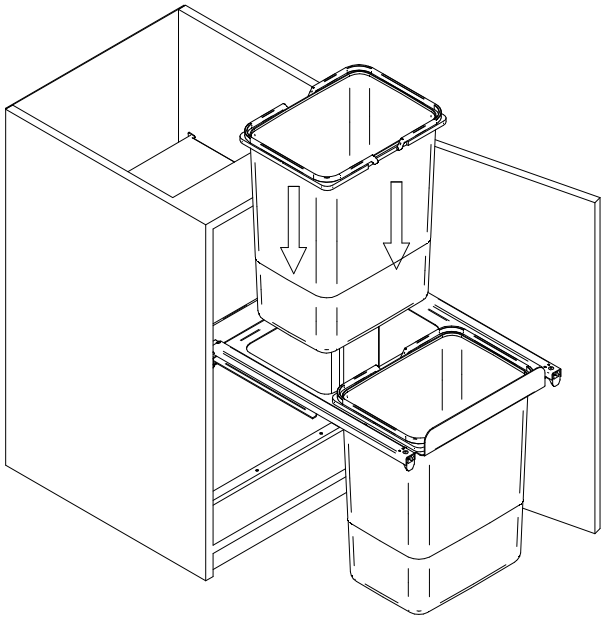

5

A1
x1

OPCJA
OPTION

WE24.0017.01.549

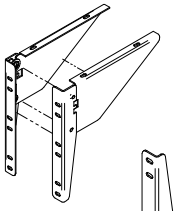

A6
x4
M4x8

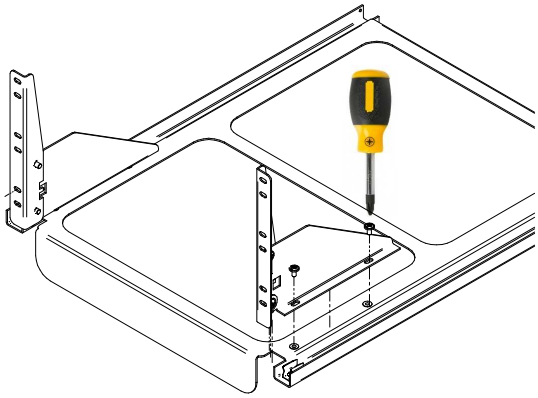

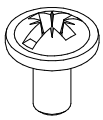

6

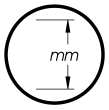

∅3

Lp.	453	345
H	233	123

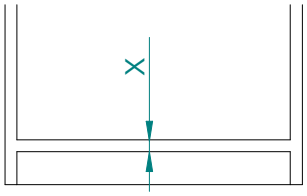

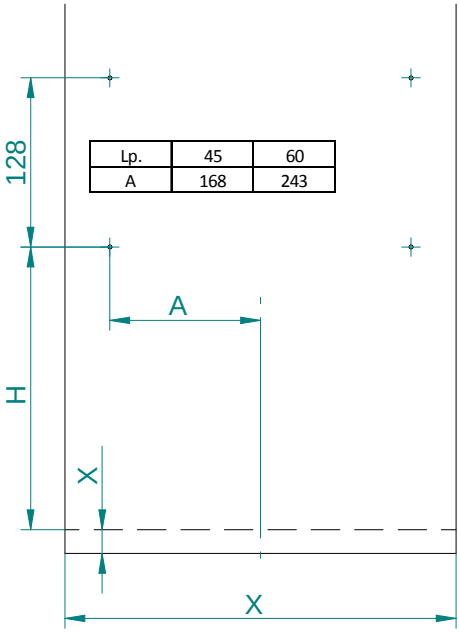

Lp.	45	60
A	168	243

7

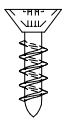

A7
x6
4x16

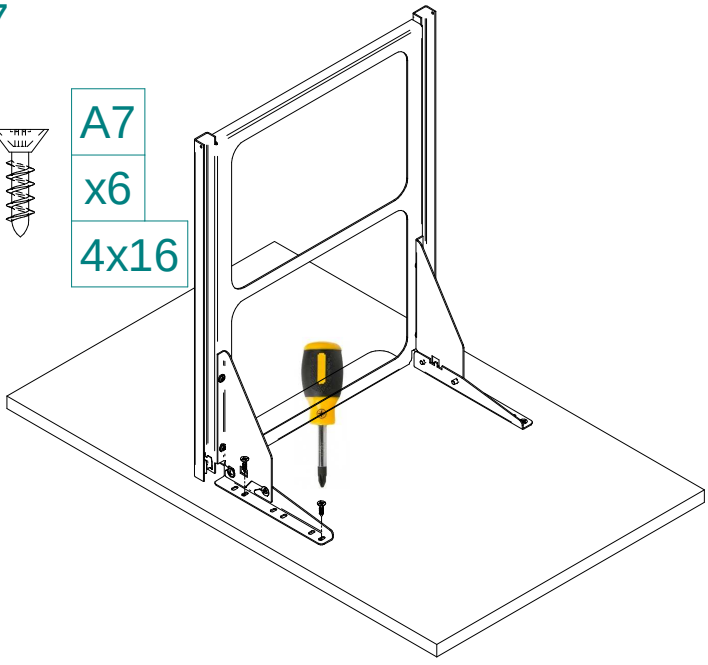

8

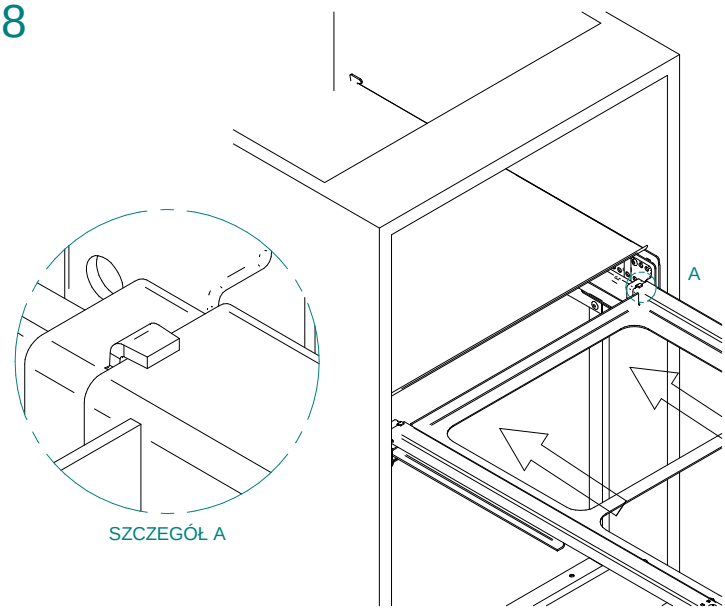

9

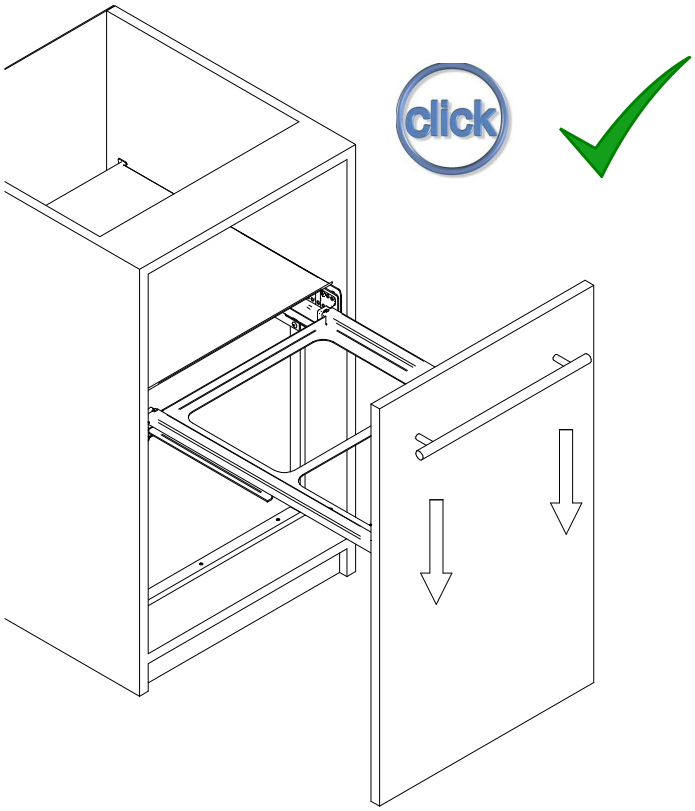

10

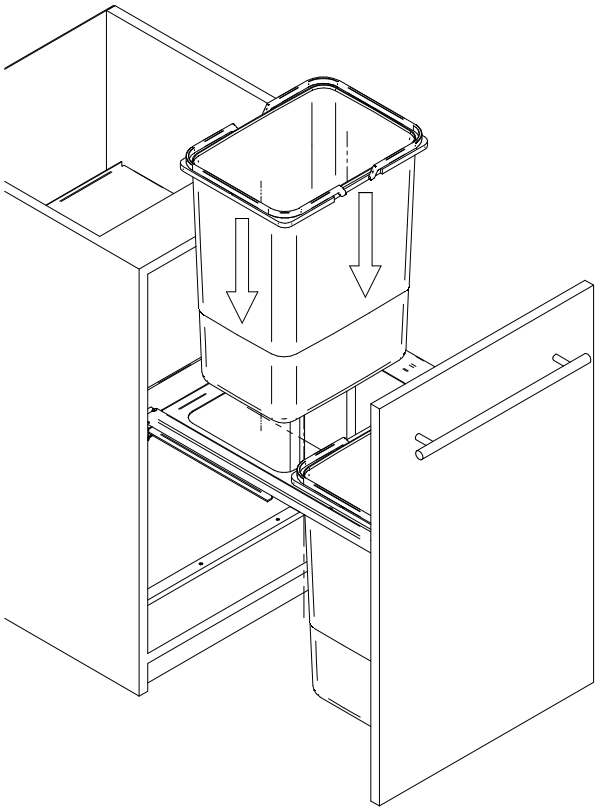

11

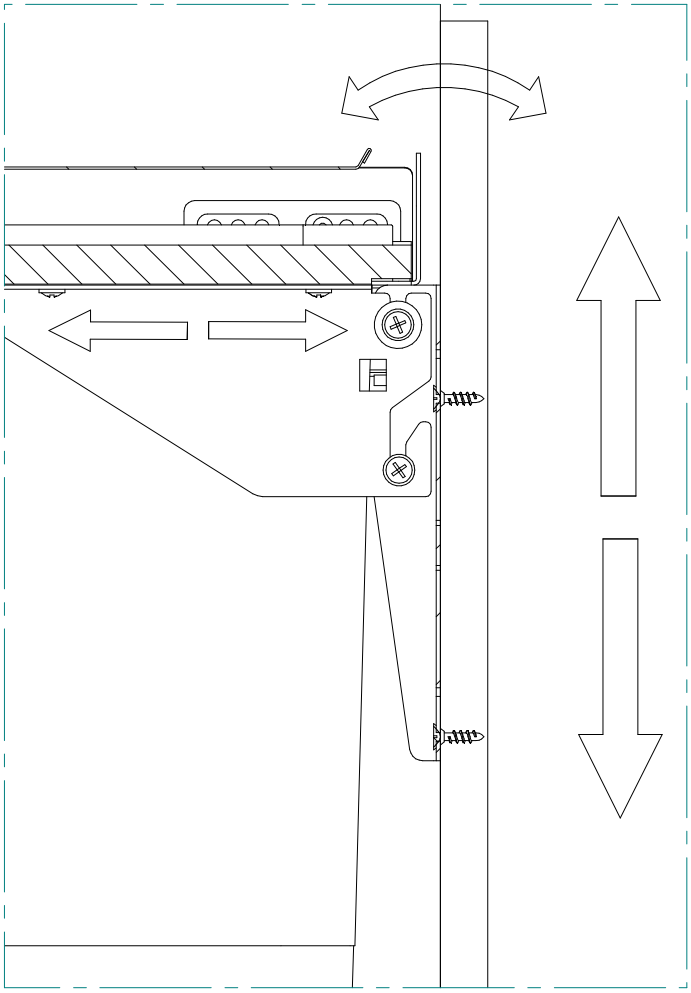

12

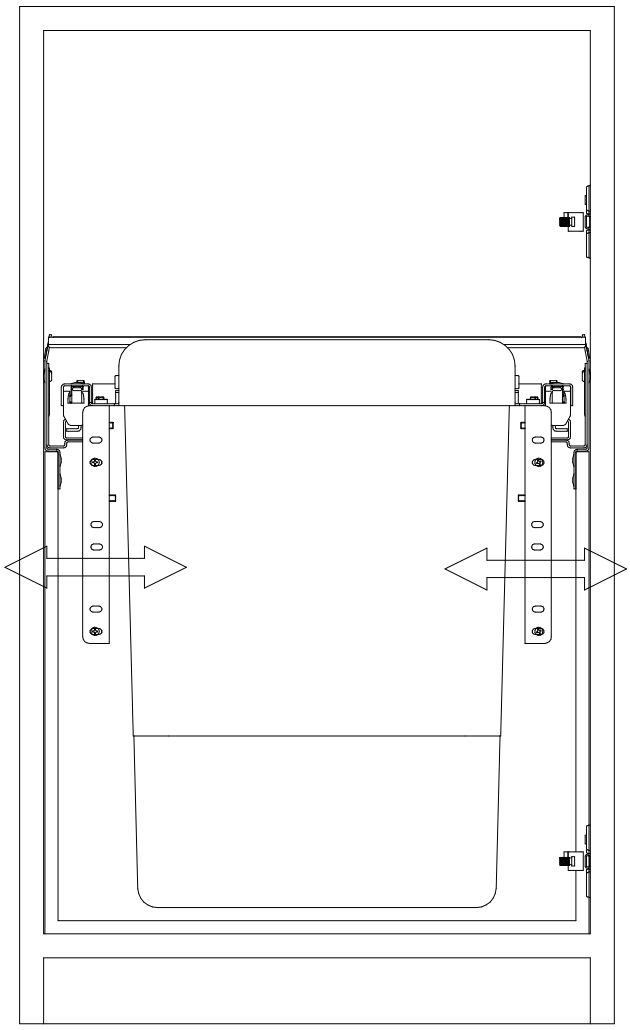

Symbole / Symbols / Symbole / Символы

Uwaga / Warning / Achtung / Внимание

Nieprawidłowo / Incorrect / Nicht korekt / Неправильно

Prawidłowo / Correct / Korrekt / Правильно

Przykręcić / Secured / Fixieren / Прикрутить

Zluzować / Release / Lösen / Рыхлить

Nie używać wkrętarki akumulatorowej / Do not use a cordless screwdriver / Keinen akkuschrauber verwenden / Не используйте аккумуляторную отвертку

Użyć wkrętaka Pz2 / Use a PZ2 screwdriver / PZ2-Schraubendreher verwenden / С помощью отвертки Pz2

Element występuje opcjonalnie / Optional part / Optionales Element / Элемент является опциональным

Dźwięk po wciśnięciu / Click sound after installation / Klick-Geräusch beim Einrasten / Звук после монтажа

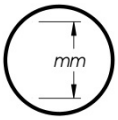

Wszystkie wymiary podane są w mm / All dimensions in mm / Alle Maße in mm / Все размеры в мм

Należy odciąć odpowiednim narzędziem / sollte ein geeignetes Werkzeug eschnitten / It must be cut off by the right tool / Надо обрезать надлежащим инструментом

Aby zapobiec przewróceniu się mebla, należy na stałe przymocować go do ściany. Sprawdź rodzaj i wytrzymałość ściany. Dobierz odpowiednie kołki i wkręty do rodzaju ściany. **Montaż musi zostać wykonany przez kompetentną osobę**. Prezentacje techniczne i dane wymiarowe na rysunkach są niewiążące. Zmiany konstrukcyjne zastrzeżone.

To prevent falling down of the cabinet, it should be affixed to the wall. Please check type and durability of the wall. Choose appropriate rawlplug and screws for the walls. Installation must be made by a specialist. Technical description and data on the drawings are non-binding. We reserve the rights to change the construction.

Um zu verhindern, den Schrank kippen, sollte es an die Wand dauerhaft befestigen werden. Überprüfen Sie die Art und Stärke der Wand. Montieren Sie die entsprechende Dübel und Schrauben für die Wände. Die Installation muss von einer sachkundigen Person durchgeführt werden. Technische Präsentationen und Daten Maßzeichnungen sind unverbindlich. Konstruktionsänderungen vorbehalten.

Для того, чтобы мебель не упала, обязательно прикрепите шкаф к стене. Проверте вид и прочность стены. Подберите правильные для вида стены шканты и винты. Установку обязательно должен выполнить квалифицированный специалист. Технические презентации и чертежи условного характера, допустимые отклонения. Изготовитель имеет право внести изменения в конструкцию.